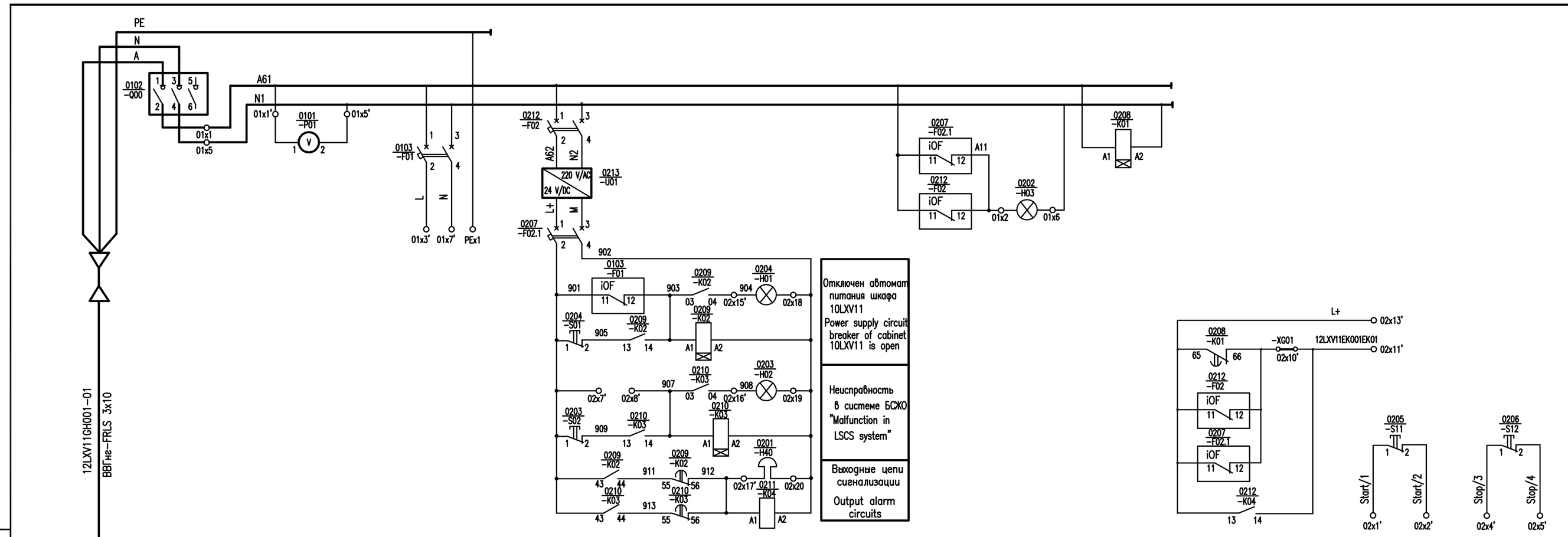

Наименование присоединения / Connection name	Ввод питания 220 В/АС / 220 V/AC incoming line	Контроль напряжения / Voltage control	Питание шкафа управления БСЖО 10LXV11 / Power supply to LSCS control cabinet 10LXV11	Цепи сигнализации / Alarm circuits: Неисправность системы БСЖО / Malfunction of LSCS system	Отключен автомат питания цепей сигнализации / Power supply circuit breaker of alarm circuits is open	Реле контроля напряжения / Voltage control relay	Вызов к шкафу 12LXV11GH001 / Call to cabinet 12LXV11GH001	24 V/DC: Цепь дистанционной подачи команды "Старт" (БСЖО) / Remote delivery circuit of "Start" command (LSCS)	Цепь дистанционной подачи команды "Стоп" (БСЖО) / Remote delivery circuit of "Stop" command (LSCS)
Место управления и сигнализации / Control and alarm location	Шкаф 12LXV11GH001 / Cabinet								

Изм. / Chg.	Nуч. / N part.	Лист / Sheet	N док. / Number of doc.	Дата / Date

File: 33.BU.1 ZE.UV.AP.TZN.RDR005_003=b0

Данный чертеж не подлежит размножению или передаче другим организациям и лицам без согласия ОАО "Атомэнергопроект"

This drawing is not to be reproduced or transferred to other organizations or private persons without approval of the JSC "Atomenergoproekt"

33.BU.1 ZE.UV.AP.TZN.RDR005-03

АЭС "БУШЕР" БЛОК 1
NUCLEAR POWER PLANT "BUSHEHR" UNIT 1

Здание ZE
Здания ЭТУ и АСУ ТП нормальной эксплуатации
Задание заводу на шкаф 12LXV11GH001
Building ZE
Building of electric devices and APCS normal operation
Assignment to the factory for cabinet 12LXV11GH001

Стадия / Stage	Лист / Sheet	Листов / Sheets
RDR	3	

Схема электрическая полная
Electric complete circuit

JSC "Atomenergoproekt" Moscow 2014

Формат А4х4

Replace arch. Nr.	Date	Orig.arch. Nr.
	05.02.2014	8100